AERO 20
AERO 20 INOX
AERO 25

Nilfisk ALTO
Why Compromise

Spare parts
Ersatzteile
Pièces détachées
Reservedele

302002411 - 2005-11-24

Wap KEW TECHNOLOGIES

Zeichenerklärung
Key to symbols
Légende
Symbol erklæring

Recommended spare parts
A-Parts:
High turning parts. Recommended stock size is: [Number of machines sold x 0.02] or minimum 1.
These parts are typical: Suction and cooling air filters, filter bags, disposal bags, etc.
B-Parts:
Medium turning parts. Recommended stock size is: [Number of machines sold x 0.01] or minimum 1.
These parts are typical: Motor, carbon brushes, floor nozzles, crevice nozzles, power cable, etc.
C-Parts:
Low turning parts. Recommended stock size is: Minimum 1.
These parts are typical: Electrical parts, switches, electronic boards, flow sensor, sockets, contact spring, clamps, wheels, handles, etc.

Empfohlene Ersatzteile
A-Teile:
Teile mit hoher Umschlagshäufigkeit. Empfohlene Lagerstückzahl: [Anzahl der verkauften Maschinen x 0,02] oder Minimum 1.
Diese Teile sind typisch: Saug- und Luftfilter, Filtertüten, Entsorgungssäcke, etc.
B-Teile:
Teile mit mittlerer Umschlagshäufigkeit. Empfohlene Lagerstückzahl: [Anzahl der verkauften Maschinen x 0,01 oder Minimum 1.
Diese Teile sind typisch: Motoren, Kohlebürsten, Bodendüsen, Netzleitung, Fugendüsen, etc.
C-Teile:
Teile mit niedriger Umschlagshäufigkeit. Empfohlene Lagerstückzahl: Minimum 1.
Diese Teile sind typisch: Elektrische Teile, Schalter, Platinen, Strömungswächter, Kontaktfedern, Steckdosen, Klammern, Räder, Handgriff, etc.

Liste de pièces à stocker
Pièces-A:
Pièces de rechange de la vitesse de rotation haute. Le stock conseillé est : [Nombre de machines acheteés x 0,02] avec un minimum de 1.
Classiquement, ces pièces sont: Filtres d'aspiration et de refroidissement d'air, sacs filtre, sacs à déchets, etc.
Pièces-B:
Pièces de rechange de la vitesse de rotation moyenne. Le stock conseillé est : [Nombre de machines acheteés x 0,01] avec un minimum de 1.
Classiquement, ces pièces sont: Moteur, balais, buses de nettoyage de sol, câble électrique, etc.
Pièces-C:
Pièces de rechange de la vitesse de rotation bas. Le stock conseillé est : Un minimum de 1.
Classiquement, ces pièces sont: Elements électriques, interrupteurs, circuits imprimés, capteur de flux, prises, ressort de contact, agrafes, roues, poignées, etc.

Anbefalede reservedele
A-Parts:
Dele med høj omsætningshastighed. Anbefalet lagerstørrelse: [Antal maskiner solgt x 0,02] eller minimum 1.
Disse dele er typisk: Suge- og køle luftfiltre, filterposer, affaldsposer m.v.
B-Parts:
Dele med middel omsætningshastighed. Anbefalet lagerstørrelse: [Antal maskiner solgt x 0,01] eller minimum 1.
Disse dele er typisk: Motor, kulbørster, gulvdyser, sugemundstykke til sprækker, el-ledning m.v
C-Parts:
Dele med lav omsætningshastighed. Anbefalet lagerstørrelse: Minimum 1.
Disse dele er typisk: Elektriske dele, kontakter, printkort, flow føler, stikdåser, kontaktfjeder, spændestykker, hjul, håndtag m.v.

✧ ACHTUNG! - Meterware - Bitte bei Bestellung gewünschte Länge angeben!
ATTENTION! - Lengths in metres - Please indicate required lenth when ordering!
ATTENTION! - Longueurs par mètre - Préciser la longueur à la commande!
BEMÆRK! - Metervare - Ved bestilling venligst opgive den ønskede længde!

✱ bestehend aus
consisting of
composé de
bestående af

● beinhaltet
includes
inclus
inkludere

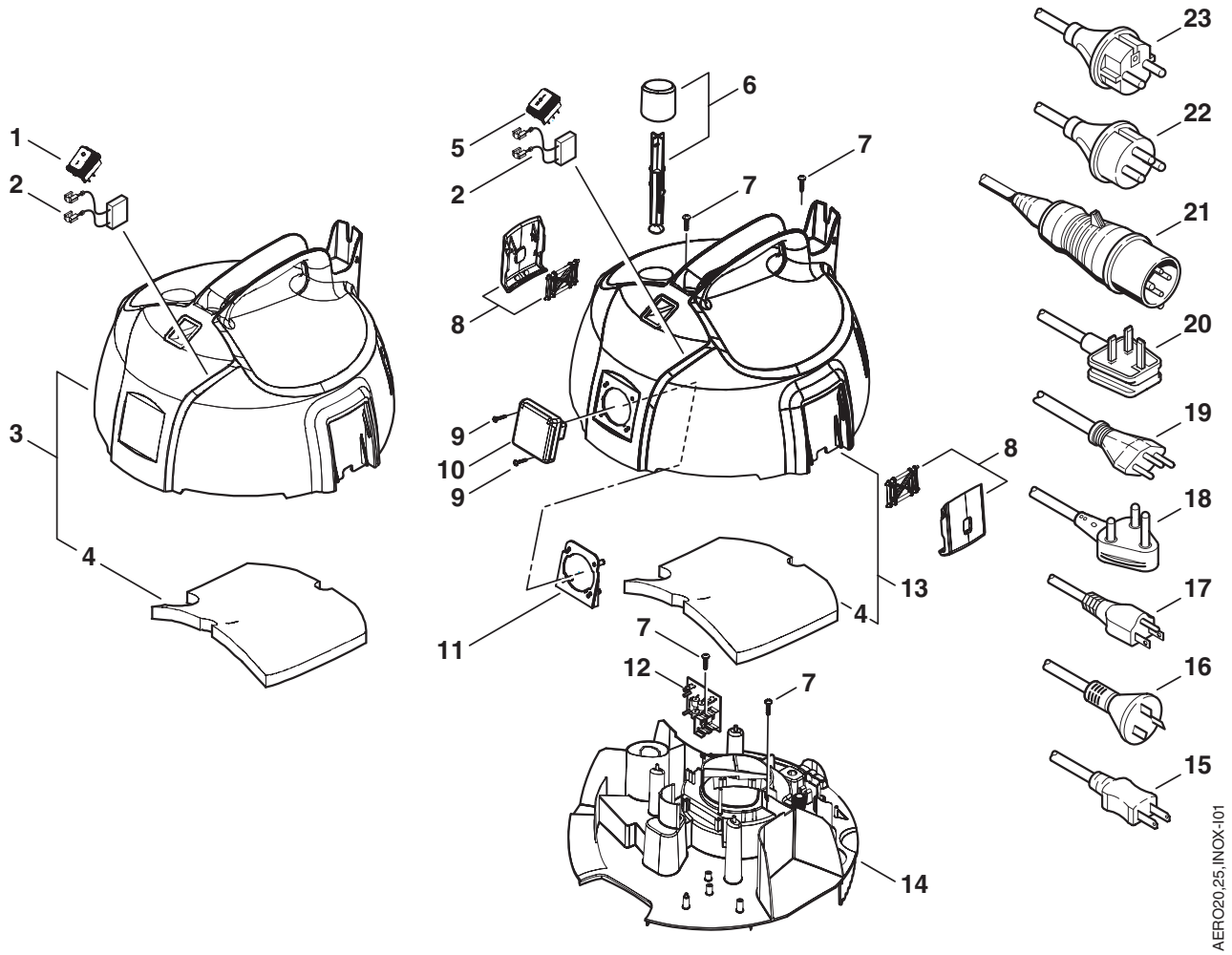

Pos.	No.	Description	Bezeichnung	Comment Bemerkung Remarque Bemærkning	Rec. Part	AERO 20,25,INOX
1	302002065	Switch 0-1	Schalter 0-1	20-01, 20-01 INOX, 25-01	C	1
2	61385	Interference suppression capacitor 0.1µ	Entstörkondensator 0,1µF			1
3	302002423	Kit Hood "AERO-01"	Kit Haube "AERO-01"	20-01, 20-01 INOX, 25-01		1
4	302002050	Sound insulation plate	Dämmeinlage			1
5	302002065	Switch 0-1	Schalter 0-1	20-11, 25-11	C	1
5	302002066	Switch 1-0-2	Schalter 1-0-2	20-21, 20-21 INOX, 25-21	C	1
6	302002425	Kit Filter deduster	Kit Filterabreinigung			1
7	11565	Screw 5x18	Schraube 5x18			4
8	302002426	Kit Locking clamp	Kit Klammer		B	2
9	11256	Screw 3.5x18	Schraube 3,5x18	20-11, 20-21, 20-21 INOX, 25-11, 25-21		2
10	302000147	Socket 10A/250V *CH*	Steckdose 2-polig+PE 10A/250V *CH*	20-11, 25-21 *CH*	B	1
10	302000148	Socket 13A/250V *GB*	Steckdose 2-polig+PE 13A/250V *GB*	25-21 *GB, 230V*	B	1
10	302000149	Socket 15A/125V *US/CSA*	Steckdose 2-polig+PE 15A/125V *US/CSA*	25-21 *JP*	B	1
10	302000150	Socket 15A/250V *AU*	Steckdose 2-polig+PE 15A/250V *AU*	20-11, 25-21 *AU*	B	1
10	302000151	Socket 16A/250V *EU*	Steckdose 2-polig+PE 16A/250V *EU*	20-11, 20-21, 25-11, 25-21 *EU*	B	1
10	302000152	Socket 16A/250V *FR*	Steckdose 2-polig+PE 16A/250V *FR*	20-21 INOX, 25-11, 25-21 *FR*	B	1
10	302000683	Socket 10A/250V *DK*	Steckdose 2-polig+PE 10A/250V *DK*	20-11, 20-21, 25-21 *DK*	B	1
11	302002052	Plug socket plate	Steckdosen-Dom-Platte	20-11, 20-21, 20-21 INOX, 25-11, 25-21	B	1

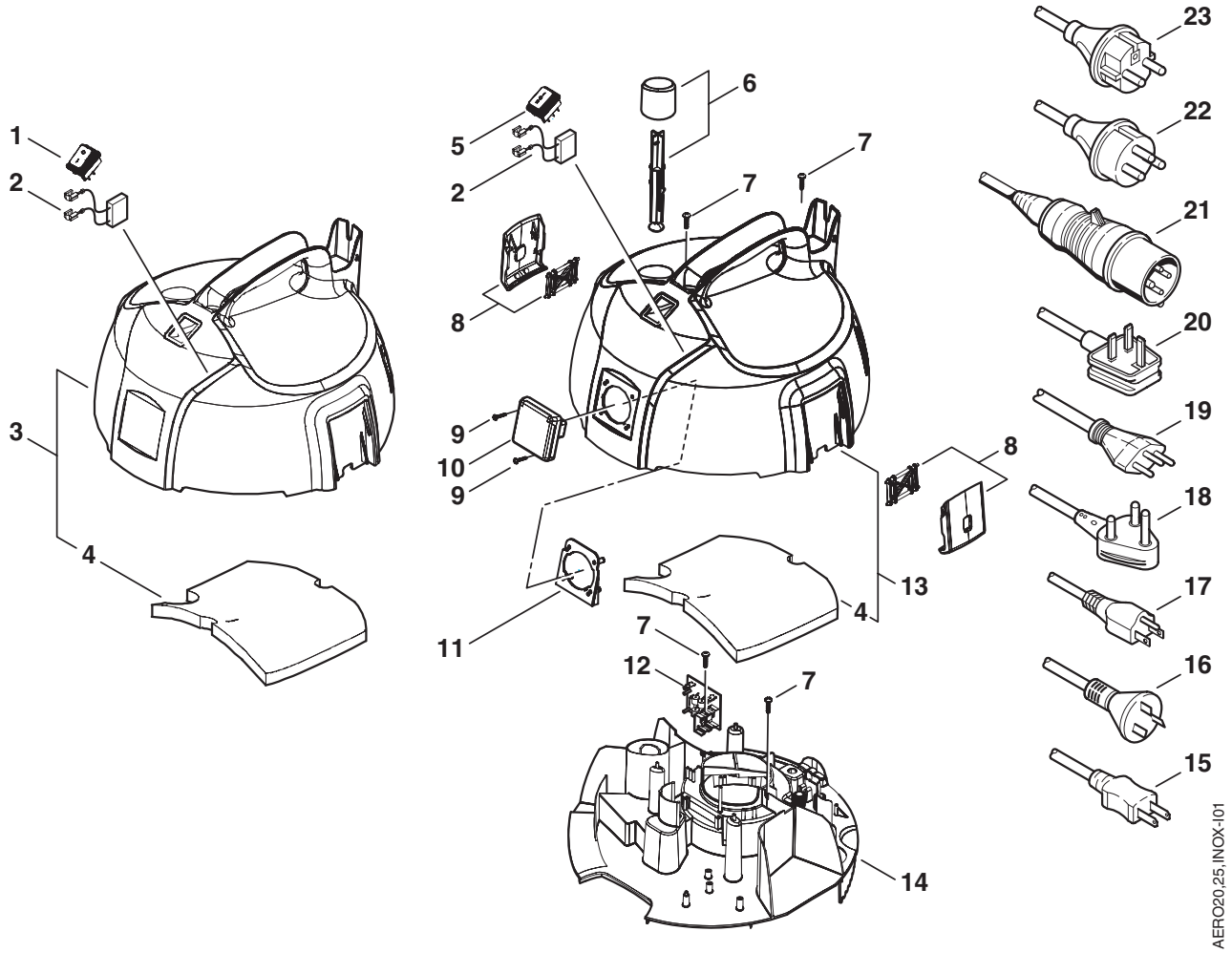

Pos.	No.	Description	Bezeichnung	Comment Bemerkung Remarque Bemærkning	Rec. Part	AERO 20,25,INOX
12	61278	Automatic ON/OFF system 100-240V	Einschaltautomatik 100-240V Set	20-21, 20-21 INOX, 25-21, *EU*DK*CH*FR* GB,230V*AU*	C	1
12	62171	Automatic ON/OFF system 100-120V	Einschaltautomatik 100-120V	25-21*JP*	C	1
13	302002424	Kit Hood "AERO -11,-21"	Kit Haube "AERO -11,-21"	20-11, 20-21, 20-21 INOX, 25-11, 25-21		1
14	302002040	Clamping plate	Spannplatte			1
15	302002392	Power cord AWG18/2 SJTWx5,5 *JP*US*	Netzleitung AWG18/2 SJTWx5,5 *JP*US*	20-01 *JP*	C	1
16	302002391	Power cord H05VV-F 3G1,5x5,5 *AU*	Netzleitung H05VV-F 3G1,5x5,5 *AU*	20-11, 25-21 *AU*	C	1
17	302002393	Power cord SJTW AWG14/3x5,5 *JP*US*	Netzleitung SJTW AWG14/3x5,5 *JP*US*	25-21 *JP*	C	1
18	302002397	Power cord H05VV-F 2x0,75x5,5 *ZA*	Netzleitung H05VV-F 2x0,75x5,5 *ZA*	20-01 INOX, 25-01 *ZA*	C	1
19	61132	Power cord H05VV-F 3G1x5,5	Netzleitung H05VV-F 3G1x5,5	20-11, 25-21 *CH*	C	1
20	61129	Power Cord H05VV-F 3G1,5x5,5	Netzleitung H05VV-F 3G1,5x5,5	25-21 *GB,230V*	C	1
20	302002396	Power cord H05VV-F 2x0,75x5,5 BS1363*GB	Netzleitung H05VV-F 2x0,75x5,5 BS1363*G	20-01, 25-01 *GB,230V*	C	1
21	302002390	Power cord H07BQ-F 2x1x5,5 *GB*	Netzleitung H07BQ-F 2x1x5,5 *GB*	20-01 *GB,110V*	C	1
22	64165	Power cord H05VV-F 3G1x5,5	Netzleitung H05VV-F 3G1x5,5	20-11, 20-21, 25-21 *DK*	C	1
23	60865	Power cord H05VV-F 2x0,75x5	Netzleitung H05VV-F 2x0,75x5	20-01, 20-01 INOX *EU*	C	1
23	61130	Power cord H05VV-F 3G1,5x5,5	Netzleitung H05VV-F 3G1,5x5,5	20-11, 20-21, 20-21 INOX, 25-11, 25-21, *EU*FR*	C	1

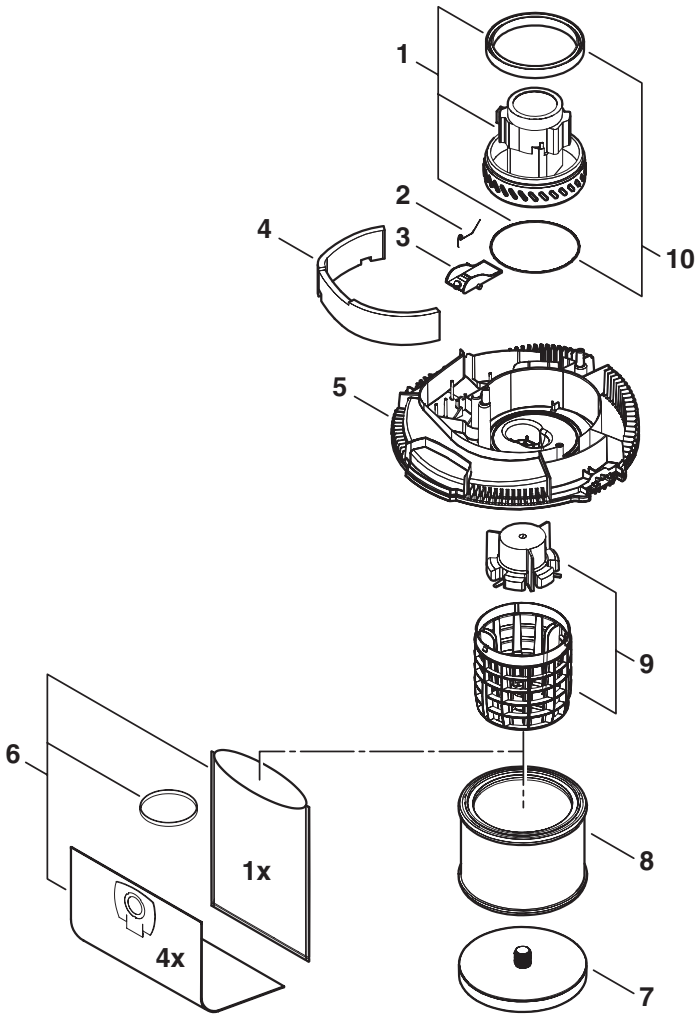

AERO20,25,INOX-I02

Pos.	No.	Description	Bezeichnung	Comment Bemerkung Remarque Bemærkning	Rec. Part	AERO 20,25,INOX
1	302002435	Motor 230V 1000W	Motor 230V 1000W	20-01 *EU*GB,230V* 20-01 INOX *EU*ZA*,, 20-11 *EU*DK*CH*AU*, 20-21 *EU*DK*, 20-21 INOX *FR*	B	1
1	302002436	Motor 100V 1000W	Motor 100V 1000W	20-01, 25-21 *JP*	B	1
1	302002437	Motor 120V 1000W	Motor 120V 1000W	20-01 *GB,110V*	B	1
1	302002439	Motor 230V 1150W	Motor 230V 1150W	25-01 *GB,230V*ZA*, 25-11 *EU*FR*, 25-21 *EU*CH*DK*FR* GB,230V*AU*	B	1
2	909100083	Torsion spring Ø0,9x18x45	Drehfeder Ø0,9x18x45		C	1
3	302000344	Dedusting flap 79x53x25	Klappe f.Abreinigung 79x53x25			1
4	302002051	Sound insulation plate	Dämmeinlage			1
5	302002130	Base	Trägerplatte Abreinigung			1
6	302002404	Filterbag -Set [4+1]	Filtersack-Set [4+1]		A	1
7	302002042	Filter surface plate Ø184x45	Filterspannscheibe Ø184x45			1
8	63990	Filter element Set	Filterelement ET-Set		A	1
9	302002427	Kit Filter support cage +float	Kit Filterstützkorb +Schwimmer			1
10	302002431	Kit Motor bearing ring	Kit Motorlagerring		B	1

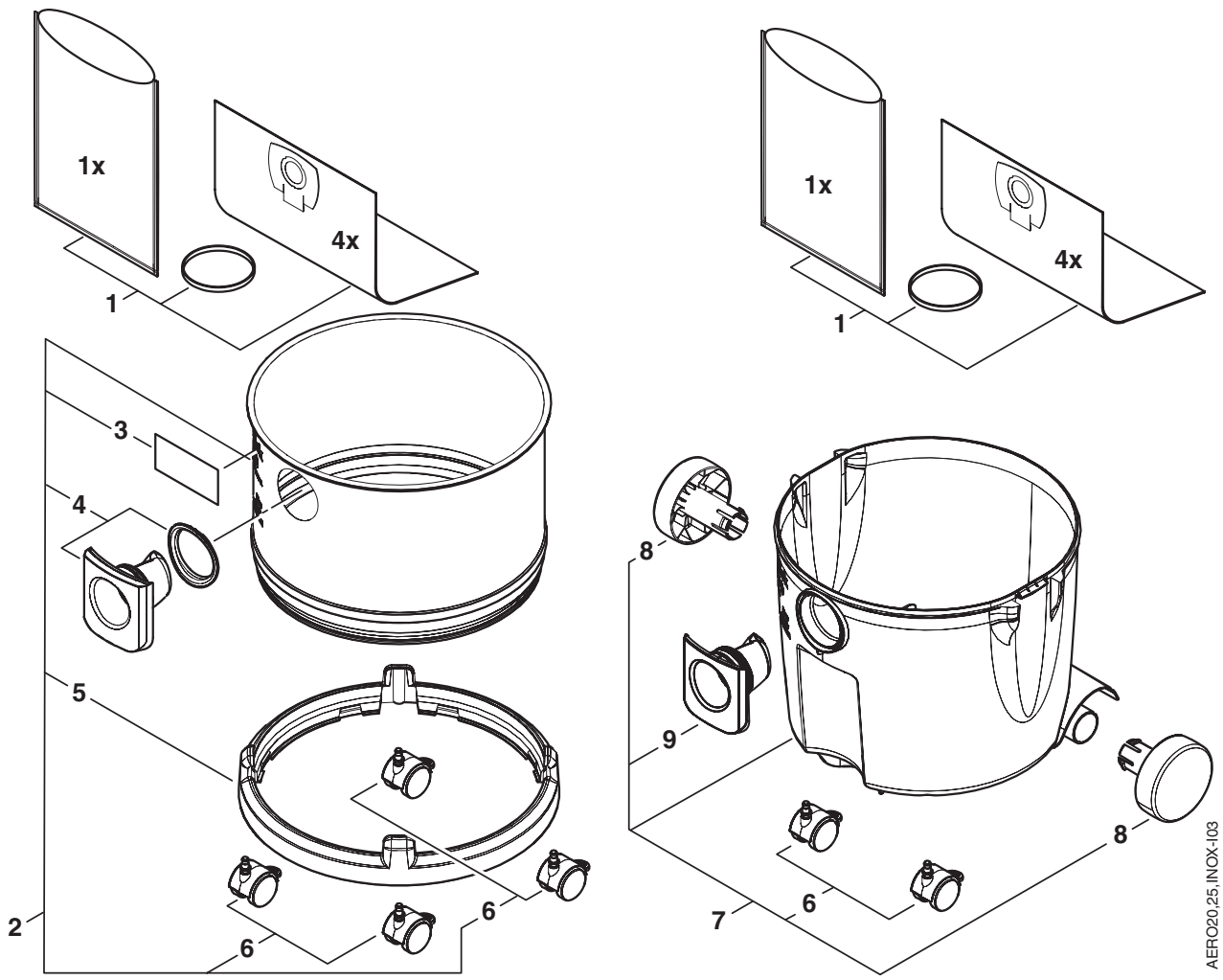

Pos.	No.	Description	Bezeichnung	Comment Bemerkung Remarque Bemærkning	Rec. Part	AERO 20,25,INOX
1	302002404	Filterbag -Set [4+1]	Filtersack-Set [4+1]		A	1
2	302002429	Kit Container "AERO 20 INOX"	Kit Behälter "AERO 20 INOX"			1
3	302002334	Label "AERO 20 INOX"	Klebeschild "AERO 20 INOX"			1
4	302002428	Kit Fitting	Kit Fitting			1
5	302002084	Container ring	Behälterring			1
6	302002422	Kit Guide roller [2]	Kit Lenkrolle [2]		B	1
7	302002430	Kit Container "AERO 25"	Kit Behälter "AERO 25"			1
8	302002057	Wheel Ø100	Rad Ø100		C	2
9	302002047	Fitting	Einlaßfitting			1

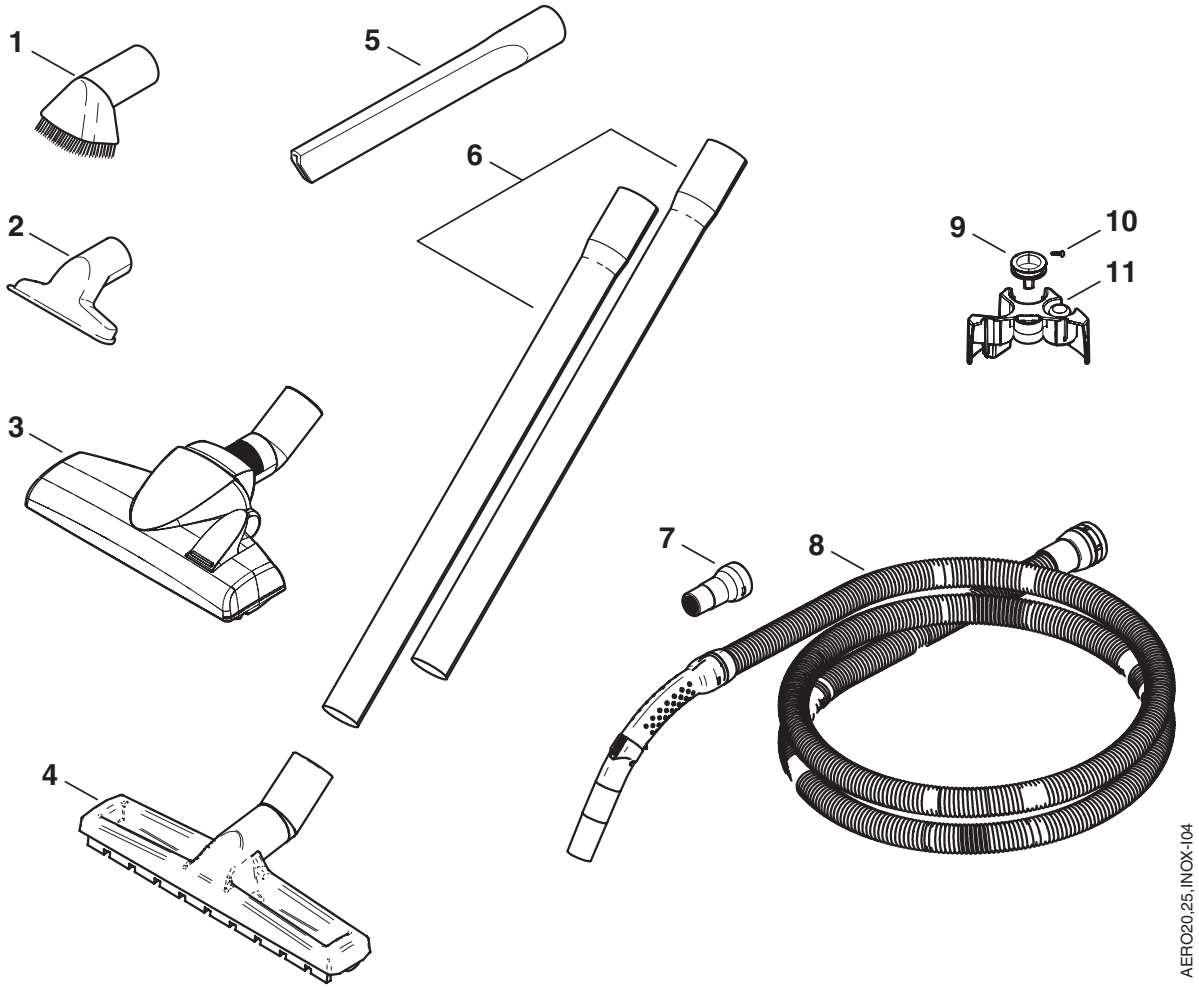

Pos.	No.	Description	Bezeichnung	Comment Bemerkung Remarque Bemærkning	Rec. Part	AERO 20,25,INOX
1	5146	Brush Nozzle Ø36x70	Saugpinsel Ø36x70			1
2	14295	Nozzle Universal Ø36x115	Universaldüse Ø36x115			1
3	302002365	Floor nozzle 260mm	Universaldüse 260mm		B	1
4	302002331	Floor nozzle with brushstrip Ø36	Bodendüse mit Bürstenleisten Ø36		B	1
5	29541	Crevice Nozzle Ø36x200	Fugendüse Ø36x200			1
6	40696	Extension tube PVC	Verlängerungsrohr 2-teilig PVC		B	1
6	302000478	Exten Tube Ø36 2x500mm Alu	Saugrohr Ø36 2x500mm Alu		B	1
7	302002356	Tool adapter	Werkzeugadapter		B	1
8	302002364	Suction hose Ø32x3500	Saugschlauch Ø32x3500		B	1
9	302002056	Ring	Ring			1
10	11256	Screw 3.5x18	Schraube 3,5x18			1
11	302002055	Accessories Organizer	Zubehörhalter			1

302002411 - 2005-11-24

Nilfisk ALTO
Why Compromise

www.nilfisk-alto.com

HEADQUARTER

DENMARK
Nilfisk-Advance Group
Sognevej 25
2605 Brøndby
Denmark
Tel.: (+45) 43 23 81 00
Fax: (+45) 43 43 77 00
E-mail: mail@nilfisk-advance.dk

SALES COMPANIES

AUSTRALIA
Nilfisk-ALTO
48 Egerton St.
PO box 6046
Silverwater NSW 2128
Australia
Tel.: (+61) 2 8748 5966
Fax: (+61) 2 8748 5960

AUSTRIA
Nilfisk-Advance GmbH.
Nilfisk-ALTO
Metzgerstrasse 68
A-5101 Bergheim bei Salzburg
Tel.: (+43) 662 456 400-0
Fax: (+43) 662 456 400-34
E-mail: info@nilfisk-alto.at
www.nilfisk-alto.at

BRASIL
Wap do Brasil Ltda.
Rua das Palmeiras, 350
Capela Velha
83.705-500 – Araucária - PR
Brasil
Tel.: (+55) 41 2106 7400
Fax: (+55) 41 2106 7403
E-mail: export@wapdobrasil.com.br

CANADA
ALTO Canada
24 Constellation Road
Rexdale
Ontario M9W 1K1
Canada
Tel.: (+1) 416 675 5830
Fax: (+1) 416 675 6989

CZECH REPUBLIC
ALTO Ceskà republika s.r.o.
Zateckých 9
14000 Praha 4
Czech Republic
Tel.: (+420) 24 14 08 419
Fax: (+420) 24 14 08 439
E-mail: wap_p@mbox.vol.cz

DENMARK
Nilfisk-ALTO
Division of Nilfisk-Advance A/S
Industrivej 1
9560 Hadsund
Denmark
Tel.: (+45) 72 18 21 00
Fax: (+45) 72 18 21 11
E-mail: salg@nilfisk-alto.dk
E-mail: service@nilfisk-alto.dk
www.nilfisk-alto.dk

Nilfisk-ALTO Food Division
Division of Nilfisk-Advance A/S
Blytækkervej 2,
9000 Aalborg
Denmark
Tel.: (+45) 72 18 21 00
Fax: (+45) 72 18 20 99
E-mail: scanio.technology@nilfisk-alto.dk
www.nilfisk-alto.com

FRANCE
Nilfisk-ALTO
ALTO France SA
Aéroparc 1
19 rue Icare
67960 Entzheim
France
Tel.: (+33) 3 88 28 84 00
Fax: (+33) 3 88 30 05 00
E-mail: info@nilfisk-alto-fr
www.nilfisk-alto.com

GERMANY
Nilfisk-Advance AG
Nilfisk-ALTO Business Unit
Guido-Oberdorfer-Str. 10
89287 Bellenberg
Germany
Tel.: (+49) (0) 180 5 37 37 37
Fax: (+49) (0) 180 5 37 37 38
E-mail: info@nilfisk-alto.de
www.nilfisk-alto.de

HOLLAND
Nilfisk-ALTO
Division of Nilfisk-Advance BV
Camerastraat 9
NL-1322 BB Almere
Tel.: (+31) 36 5460 760
Fax: (+31) 36 5460 761
E-mail: info@nilfisk-alto.nl
www.nilfisk-alto.nl

HONG KONG
Nilfisk-Advance Ltd.
2001 HK Worsted Mills Ind'l Bldg.,
31-39 Wo Tong Tsui St.
Kwai Chung, Hong Kong
Tel.: (+852) 2427 5951
Fax: (+852) 2487 5828

HUNGARY
Kvantor-Itb Kft
II. Rákóczi Ferenc út 10
2310 Szigetszentmiklos-Lakihegy
Hungary
Tel.: (+36) 24 47 55 50
Fax: (+36) 24 47 55 51
E-mail: nilfisk@kvantor-itb.hu

JAPAN
Nilfisk-Advance, Inc.
1-6-6 Kita-shinyokohama, Kouhoku-ku,
Yokohama, 223-0059
Japan
Tel.: (+81) 45 548 2571
Fax: (+81) 45 548 2541

MALAYSIA
Nilfisk-Advance Sdn Bhd
No. 1011, Block A4
Leisure Commerce Square
No. 9, Jalan PJS 8/9
46150 Petaling Jaya
Selangor, Malaysia
Tel.: (+60) 3 603 7876 4222
Fax: (+60) 3 603 7876 3878

PEOPLE'S REPUBLIC OF CHINA
Nilfisk-Advance (Shenzhen) Ltd
Blok 3, Unit 130, 1001 Honghua Road
Int. Commercial & Trade Center
Fuitian Free Trade Zone
518038 Shenzhen
P.R. China
Tel.: (+86) 755 8359 7937
Fax: (+86) 755 8359 1063

POLAND
Nilfisk-ALTO
Division of Nilfisk-Advance A/S
05-800 Pruszków
ul. 3-go MAJA 8
Poland
Tel.: (+48) 22 738 37 50
Fax: (+48) 22 738 37 51
info@nilfisk-alto.pl
www.nilfisk-alto.pl

NORWAY
ALTO Norge AS
Bjørnerudveien 24
1266 Oslo
Norway
Tel.: (+47) 22 75 17 70
Fax: (+47) 22 75 17 71
E-mail: info@nilfisk-alto.no
www.nilfisk-alto.no

PORTUGAL
Nilfisk-ALTO
Division of Nilfisk-Advance Lda.
Sintra Business Park
Zona Industrial Da Abrunheira
Edificio 1, 1º A
P-2710-089 Sintra
Tel.: (+35) 808 200 537
Fax: (+35) 121 911 2679
E-mail: mkt@nilfisk-advance.es
www.nilfisk-alto.com

SINGAPORE
Nilfisk-Advance Pte. Ltd.
Nilfisk-ALTO Division
40 Loyang Drive
Singapore 508961
sales@nilfisk-advance.com.sg
Tel.: (+65) 6 759 9100
Fax: (+65) 6 759 9133

SPAIN
Nilfisk-ALTO
Division of Nilfisk-Advance S.A.
Torre DAra
Paseo del Rengle, 5 Pl. 10
E-08302 Mataró
Tel.: (+34) 902 200 201
Fax: (+34) 93 757 8020
E-mail: mkt@nilfisk-advance.es
www.nilfisk-alto.com

SWEDEN
ALTO Sverige AB
Member of Nilfisk-Advance Group
Aminogatan 18, Box 4029
S-431 04 Mölndal
Sweden
Tel.: (+46) 31 706 73 00
Fax: (+46) 31 706 73 40
E-mail: info@nilfisk-alto.se
www.nilfisk-alto.se

TAIWAN
Nilfisk-Advance Ltd.
Taiwan Branch (H.K.)
1F, No. 193, Sec.2
Xing Long Rd., Taipei
Taiwan, R.O.C.
Tel.: (+886) 2 2239 8812
Fax: (+886) 2 2239 8832

THAILAND
Nilfisk-Advance Co. Ltd.
89 Soi Chokechai-Ruammitr
Viphavadee-Rangsit Road
Ladyao, Jatuchak, Bangkok 10900
Thailand
Tel.: (+66) 2 275 5630
Fax: (+66) 2 691 4079

UNITED KINGDOM
Nilfisk-ALTO
Division of Nilfisk-Advance Ltd.
Bowerbank Way
Gilwilly Industrial Estate
Penrith Cumbria CA11 9BQ
Great Britain
Tel.: (+44) (0) 1768 868995
Fax: (+44) (0) 1768 864713
E-mail: sales@nilfisk-alto.co.uk
www.nilfisk-alto.co.uk

USA
ALTO Cleaning Systems Inc.
Part of the Nilfisk-Advance Group
12249 Nations Ford Road
Pineville, NC 28134
USA
Tel.: (+1) 704 971 1240
Fax: (+1) 704 971 1241
E-mail: info@nilfisk-advance.us
www.nilfisk-alto.com